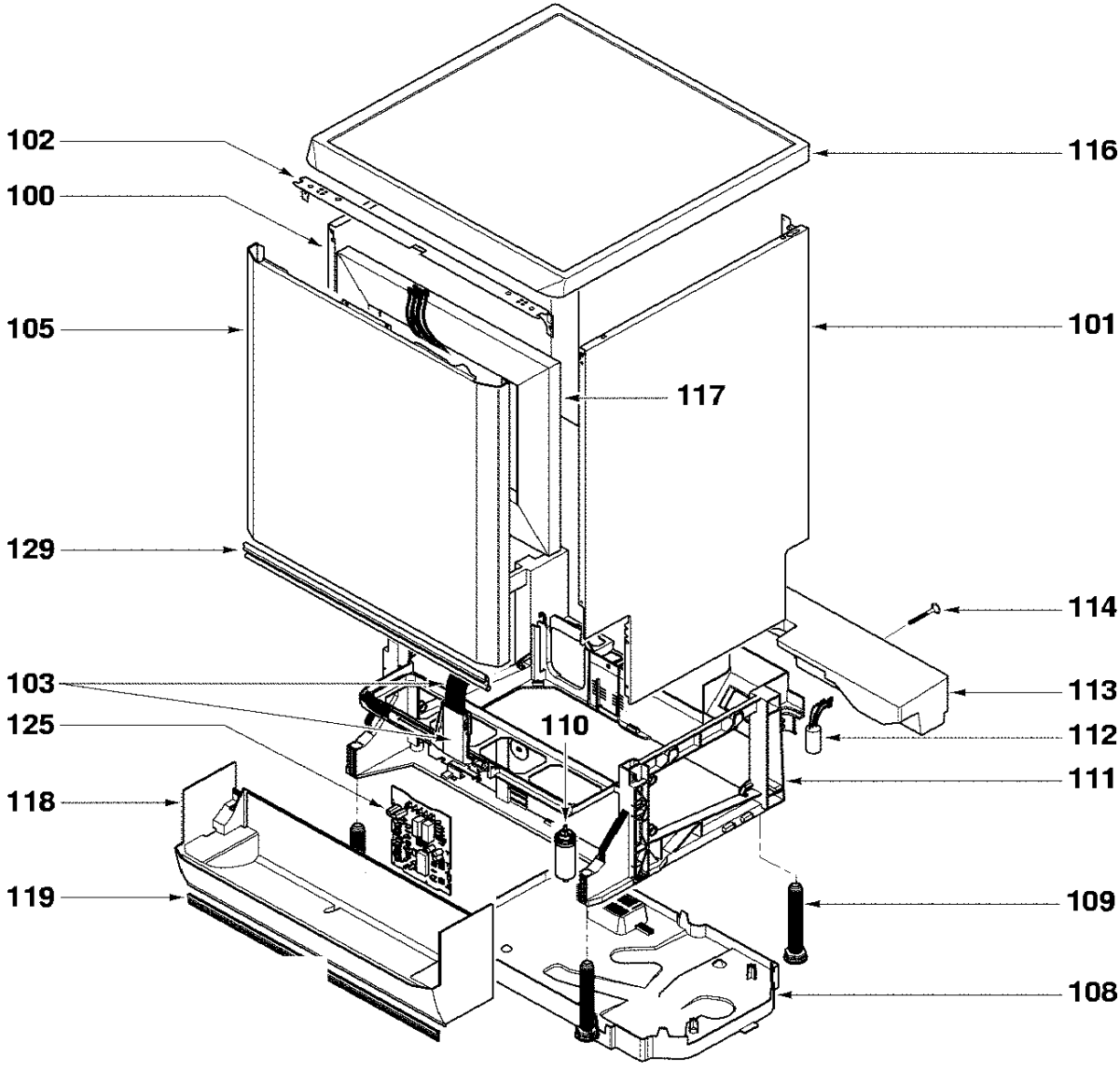
102
100
105
129
103
125
118
119
116
101
117
114
113
112
111
110
109
108

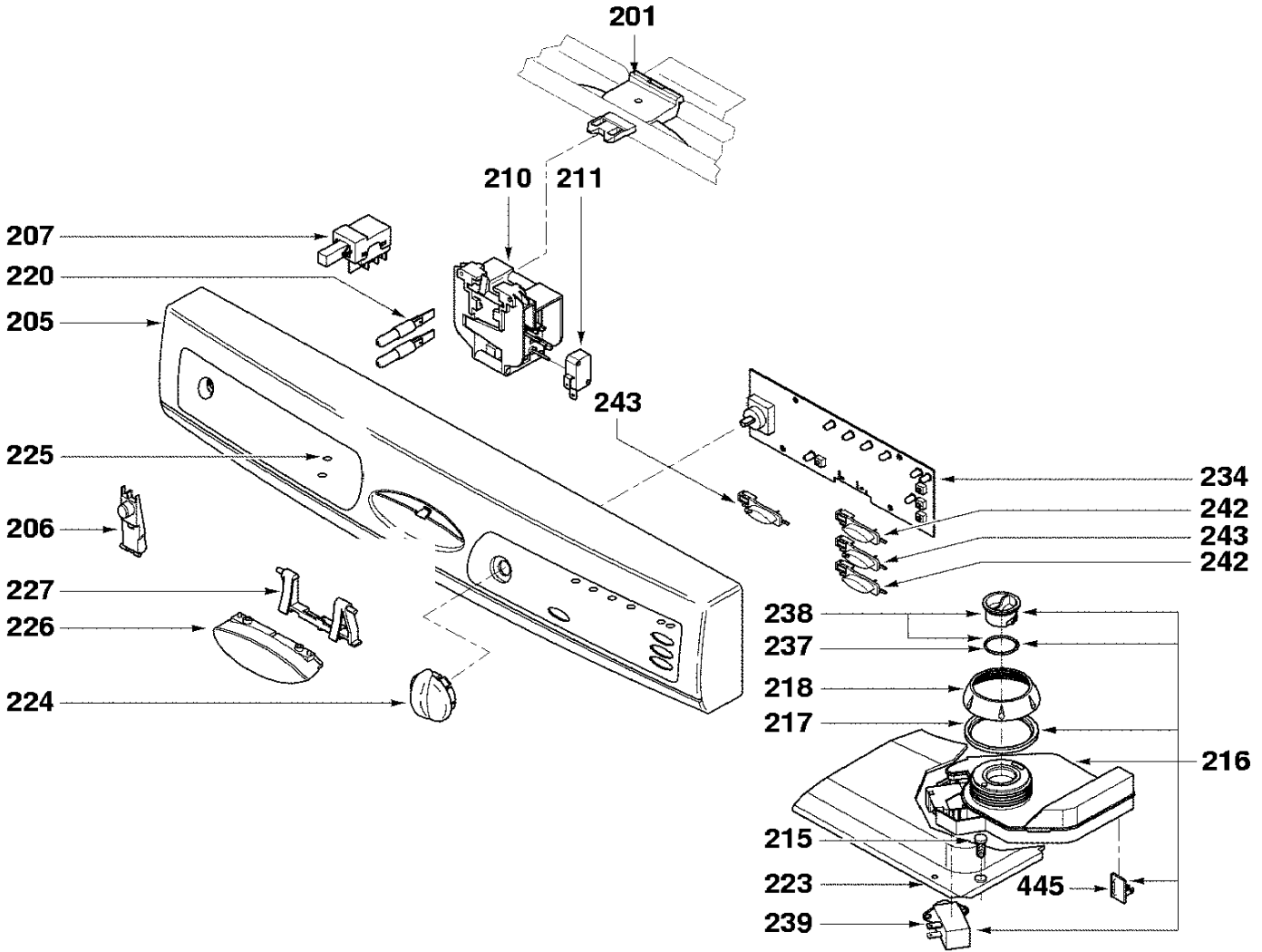
201
210
211
207
220
205
243
225
206
227
226
224
234
242
243
242
238
237
218
217
216
215
223
445
239

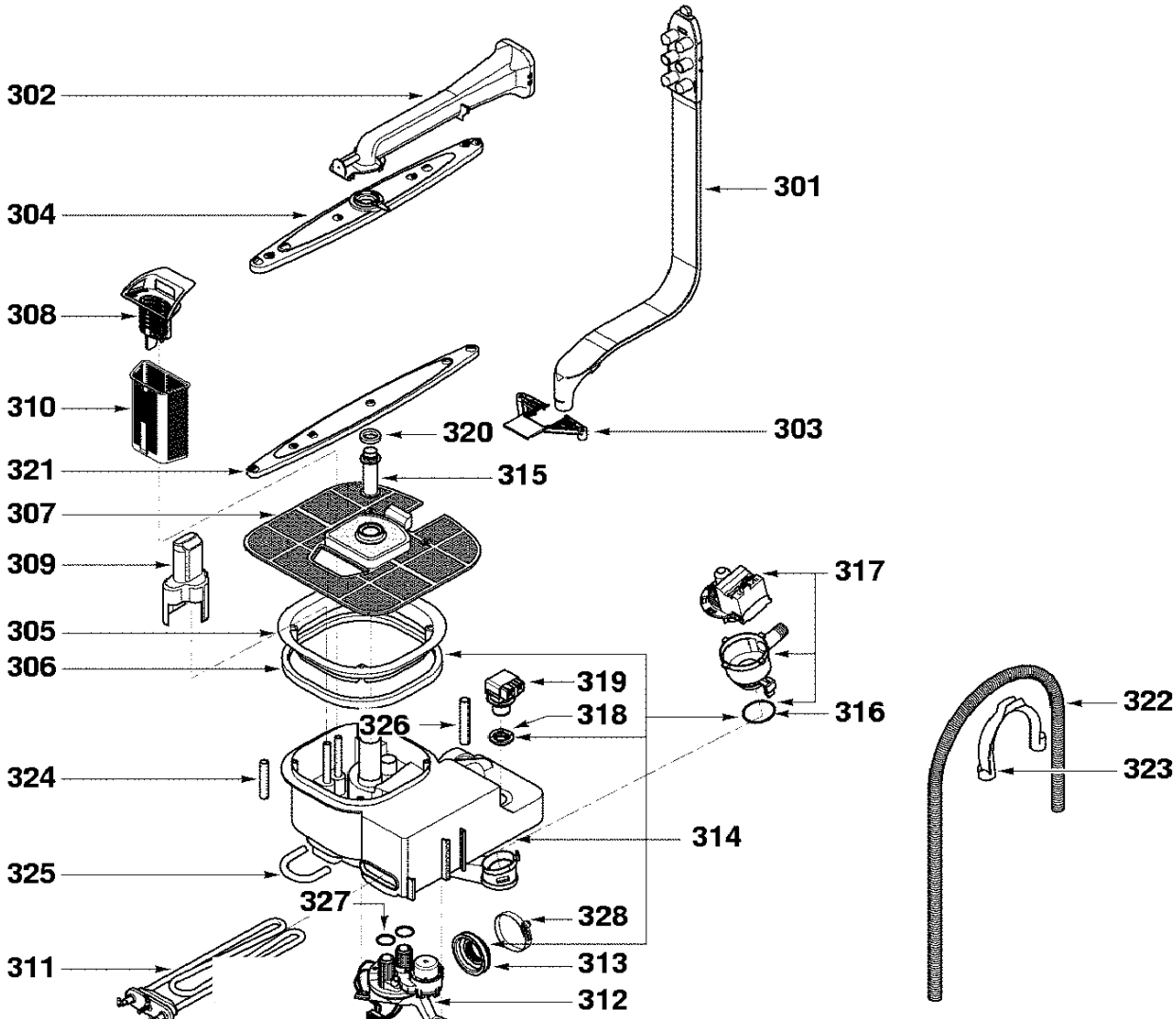
302
304
308
310
321
307
309
305
306
324
325
311
301
303
320
315
317
319
318
316
326
314
327
328
313
312
322
323

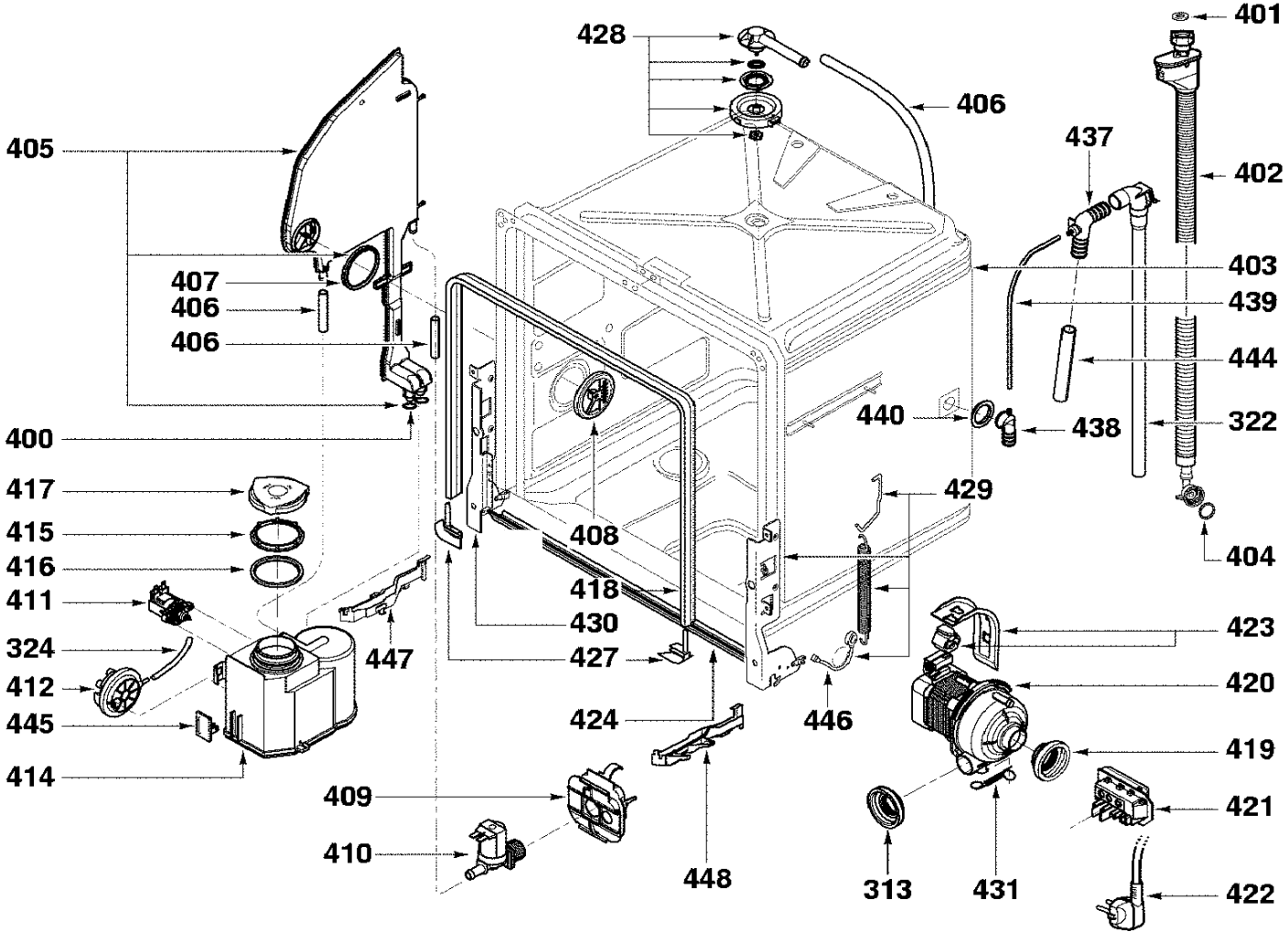
401
428
406
405
437
402
403
407
406
439
406
444
400
440
438
322
417
429
415
408
404
416
411
418
430
423
324
447
427
420
412
424
446
445
419
414
409
421
410
448
313
431
422

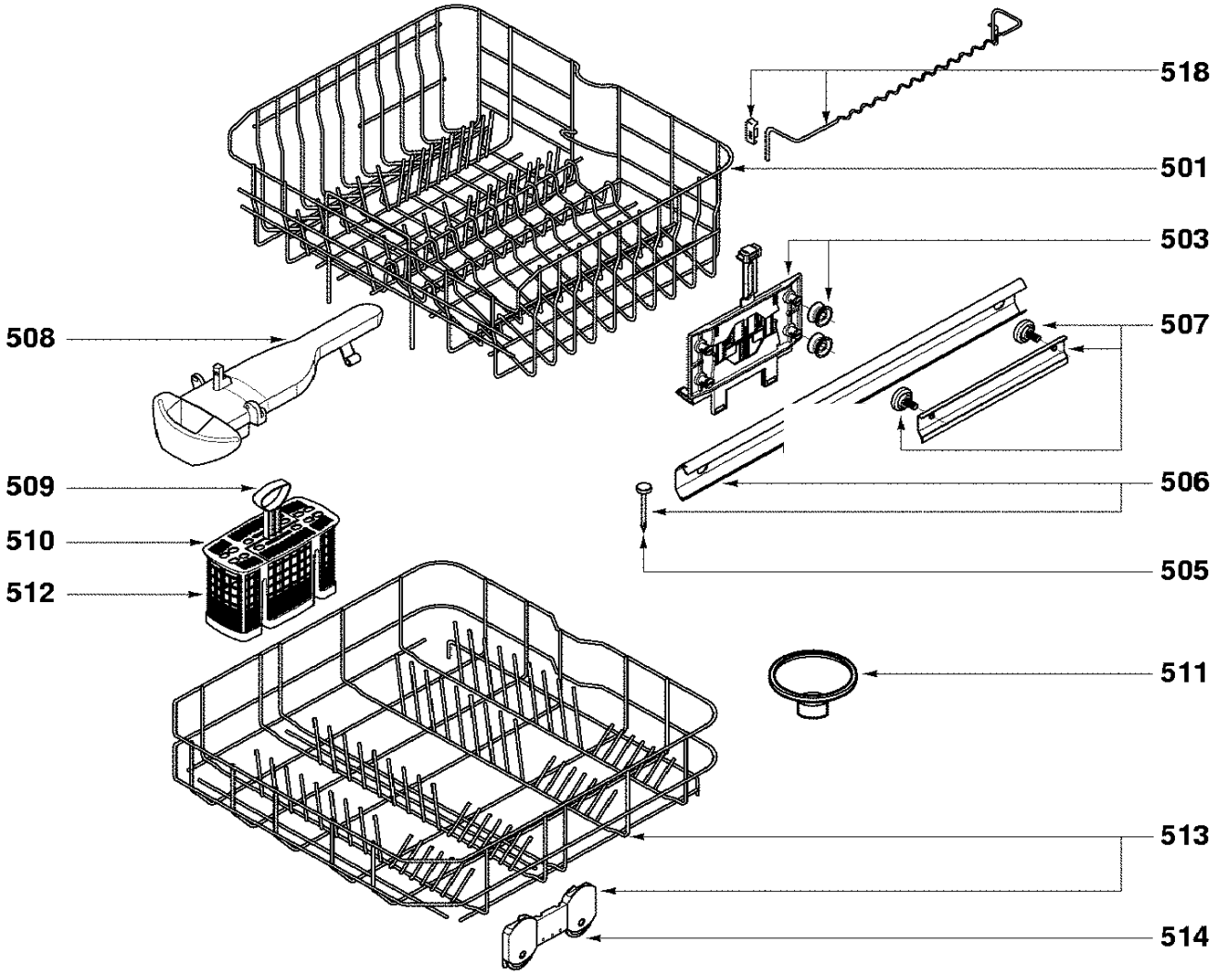
518
501
503
507
508
506
509
510
505
512
511
513
514